CNC 4 3U KIT

TECHLF
3 Grand Rue
11400 Villeneuve La Comptal
France
SIRET : 453 137 283 00017 - APE : 742C
VAT : FR26 453 137 283
Tél : 00 33 4 68 23 22 01
E-mail: techlf@techlf.com
www.techlf.com

lead-FREE

USB

CE

Overview of electrical connexion :

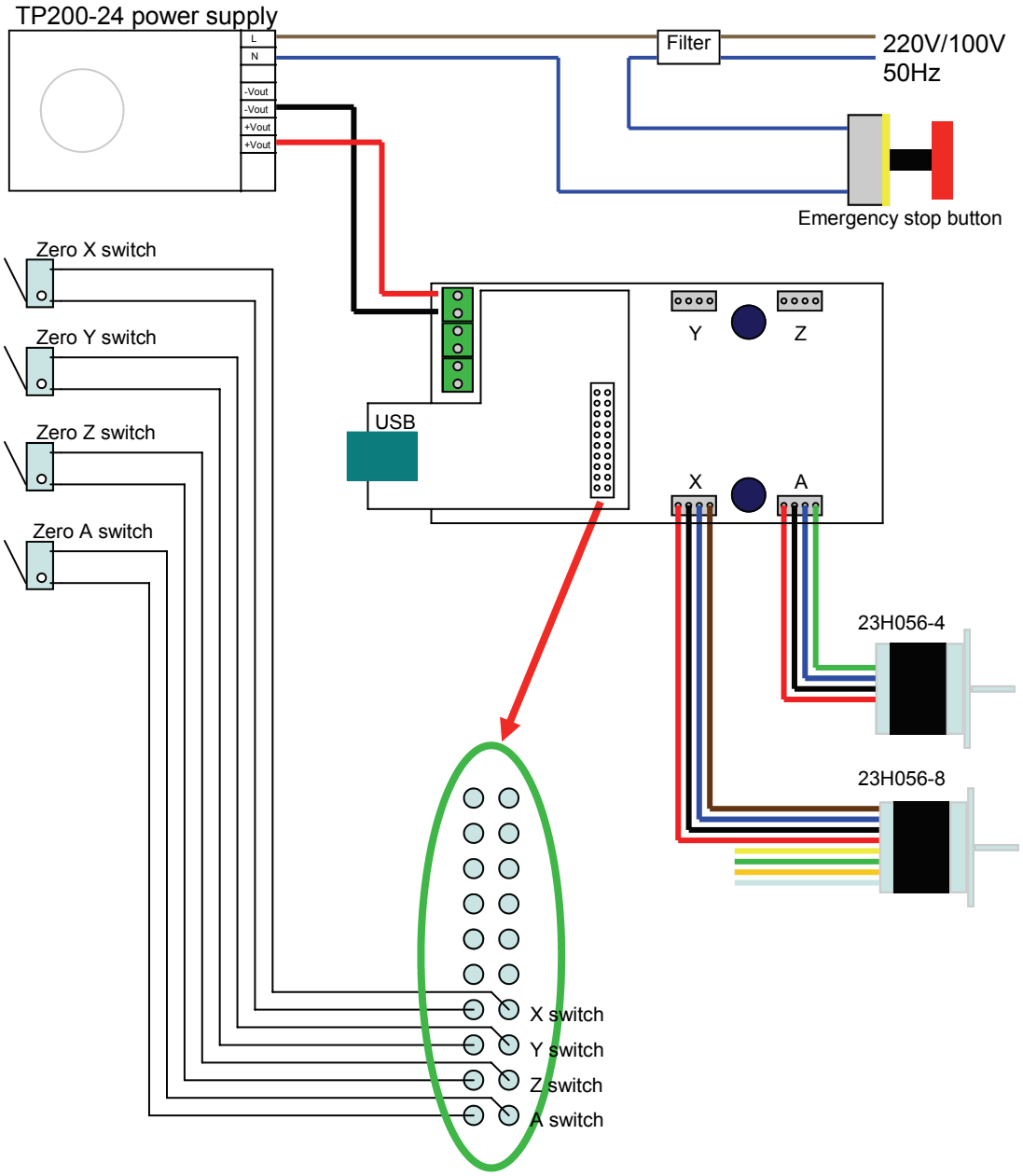

TECHLF

Electronique pour machine
à commande numérique